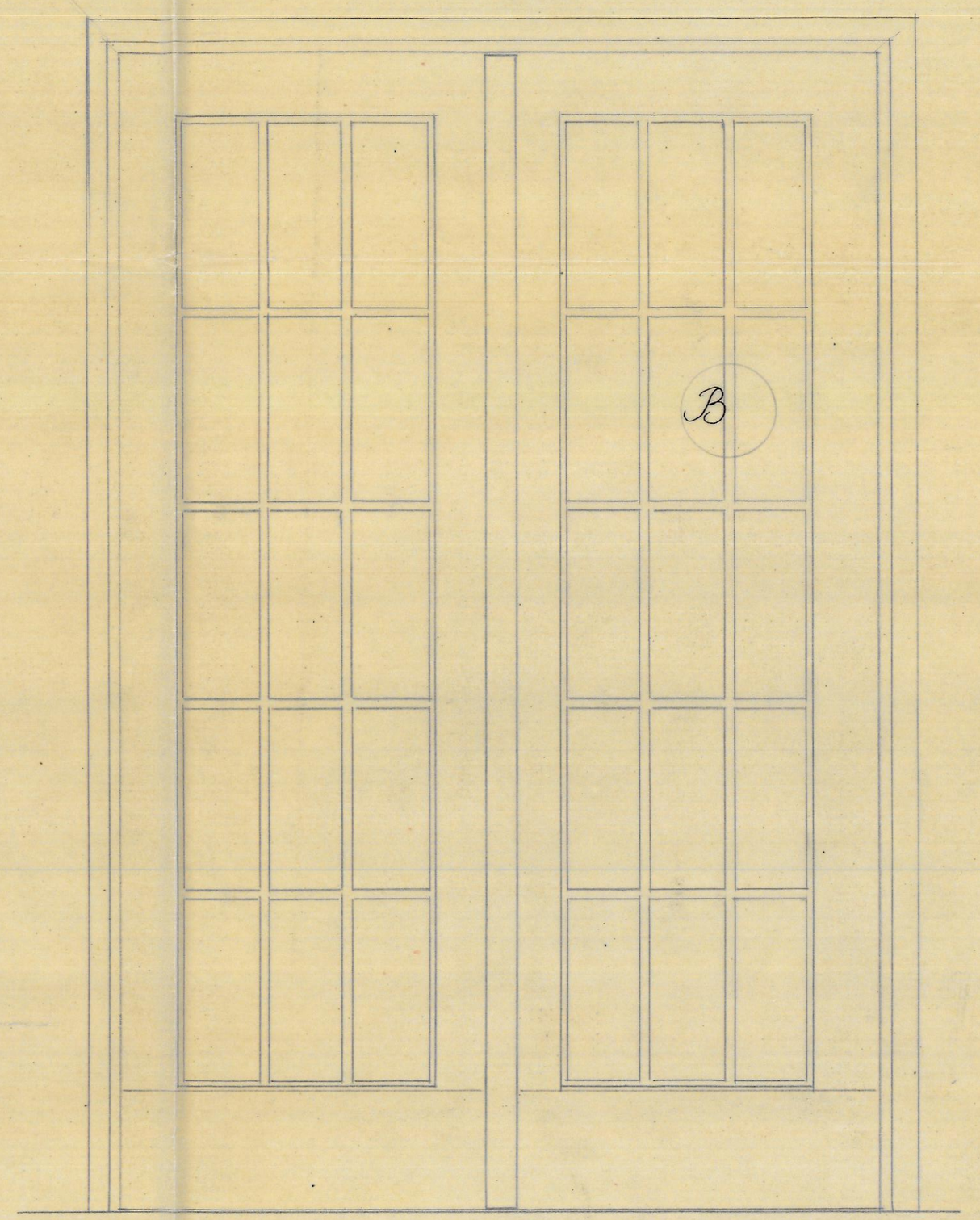

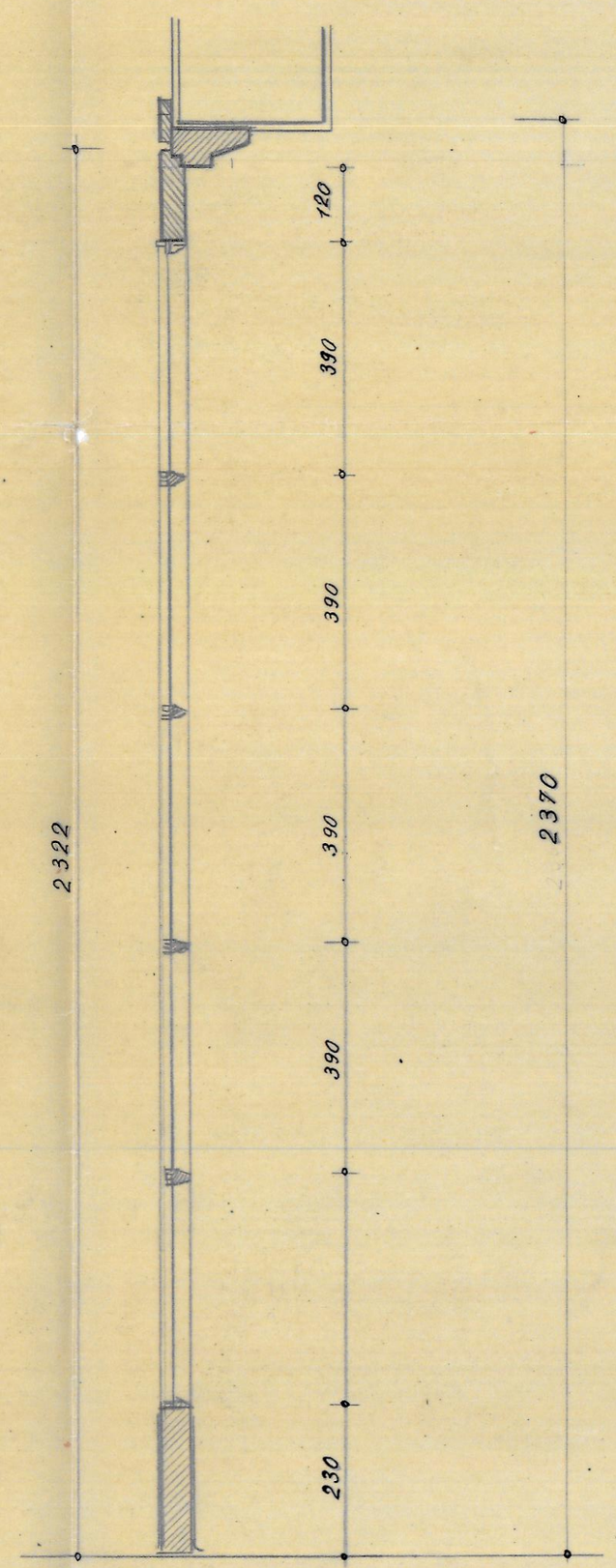

drzwi zewnętrzne wejściowe

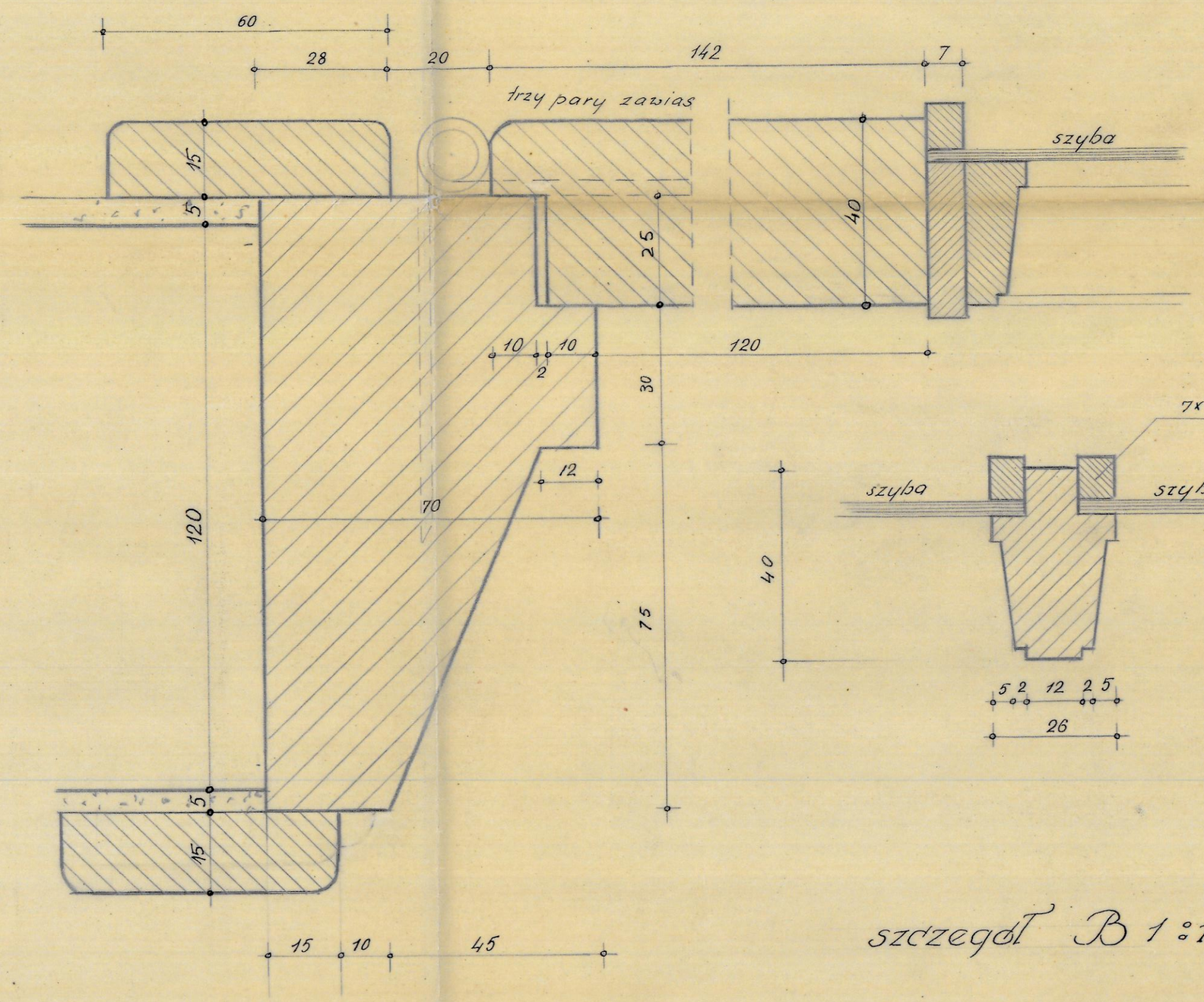

szczegół A 1:1

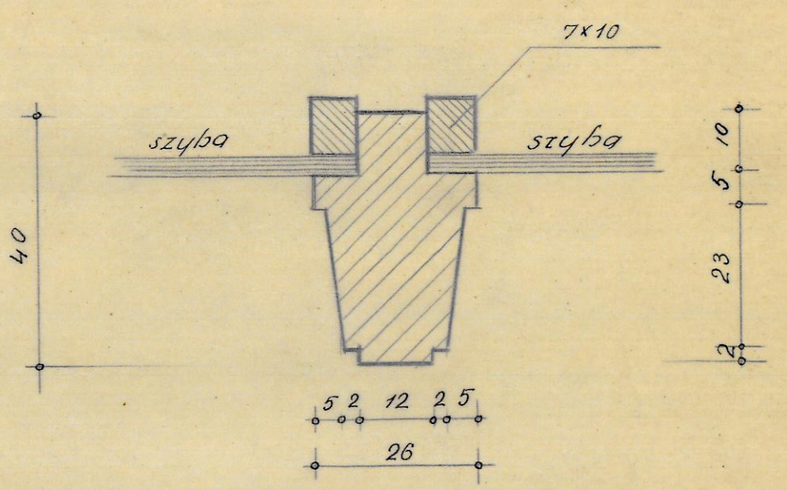

szczegół B 1:1

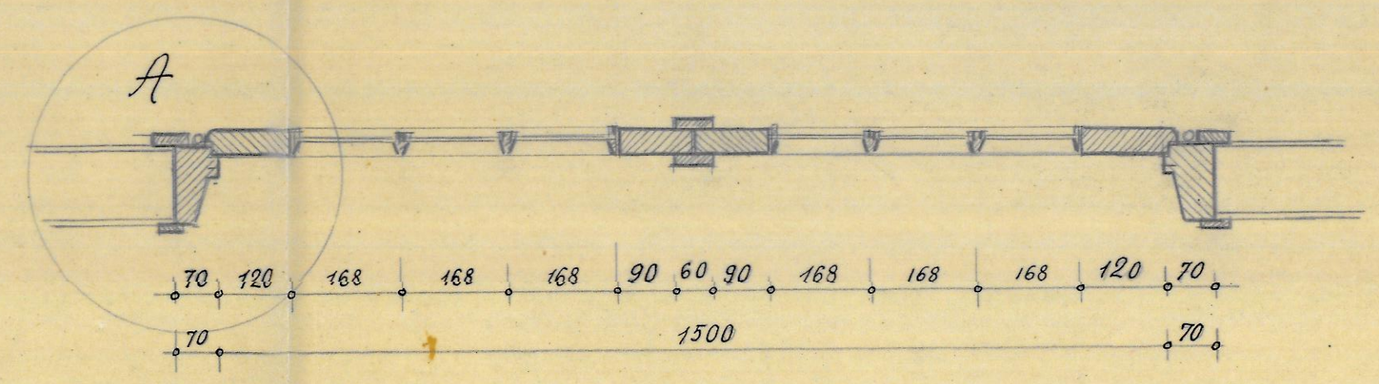

CENTRALNE BIURO STUDIÓW I PROJEKTÓW KOLEJOWYCH

Zlec. Nr / Data	TBA 4247	Nr ARKUSZA R11 54	NAZWA Dworzec Szymanów	SKALA 1:10 1:1
12.9.54	Projektował:			Wydano dn.
	Sprawdził:			
	Szef Działu:		UWAGI	
	Dyrektor:			